P.T.T.A - 12.00m
Scara 1:100

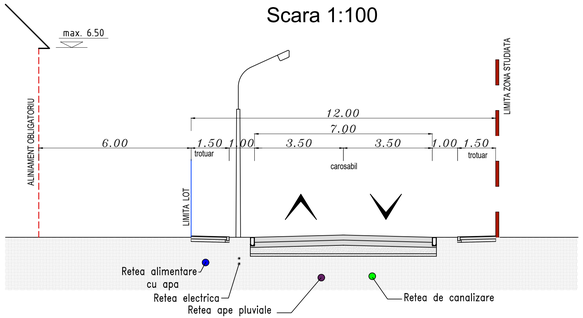

P.T.T.C - 9.50m
Scara 1:100

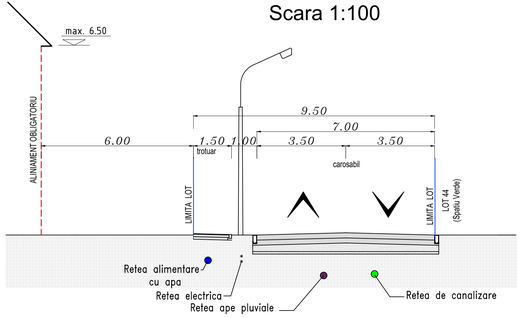

P.T.T.E - 7.50m
Scara 1:100

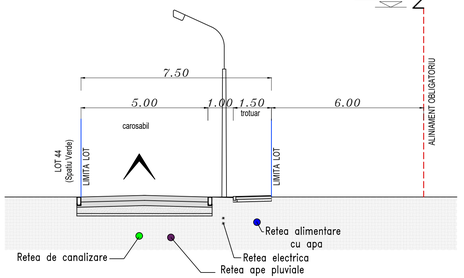

P.T.T.B - 12.00m
Scara 1:100

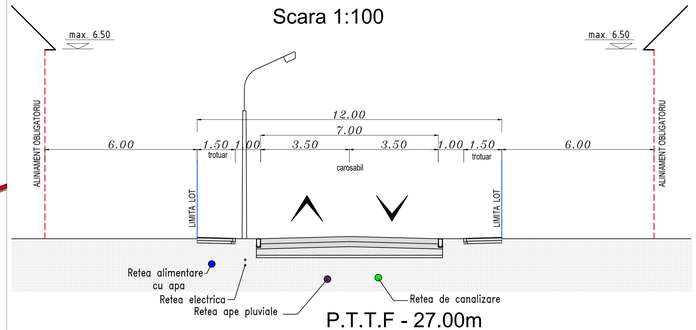

P.T.T.D - 7.50m
Scara 1:100

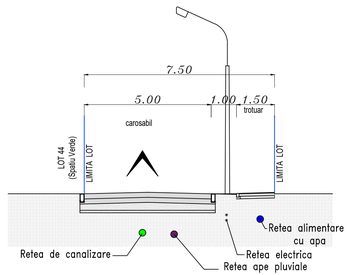

P.T.T.G - 12.00m
Scara 1:100

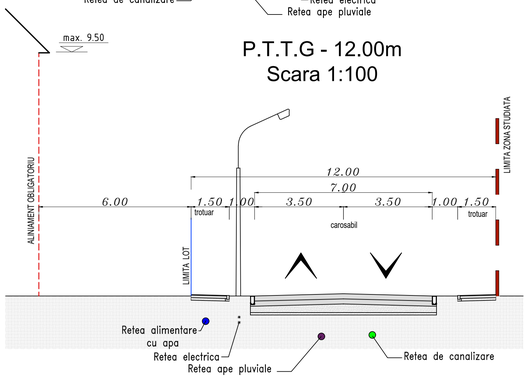

P.T.T.F - 27.00m
Scara 1:100

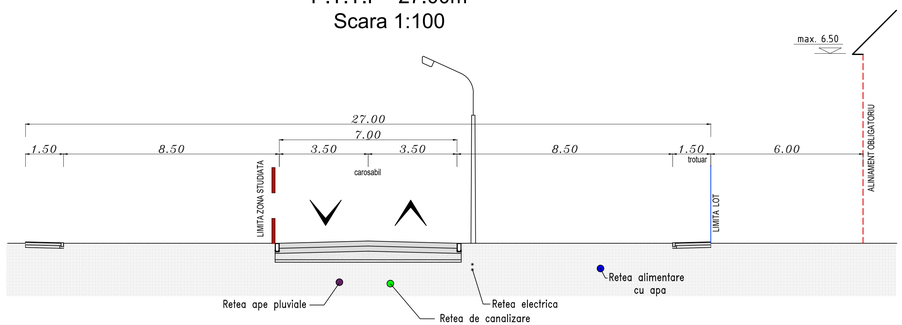

P U Z

PLAN URBANISTIC Z O N A L

COMUNA DAROVA, SAT DAROVA, JUDETUL TIMIS
Dezvoltare zona rezidentiala cu funtiuni complementare, dotari si servicii publice

STUDIO J35/1331/18.04.2005 CUI 17496040			Lugoj, str. N. Pongracz nr. 6	Beneficiar : COMUNA DAROVA	Proiect nr.: 421/2016
	NUME SI PRENUME	SEMNATURA	Scara: 1:1000 1:100	Titlu proiect : PUZ - Dezvoltare zona rezidentiala cu funtiuni complementare, dotari si servicii publice	Faza: PUZ
SEF PROIECT	arh. MIHNEA MARCU				
PROIECTAT	ing. MIHALI ANGELO		Data: IUNIE 2018	Titlul plansei : REGLEMENTARI ZONIFICARE FUNCTIONALA PROFIL STRADAL	Plansa nr.: 08
DESENAT	ing. MIHALI ANGELO				